S107-00

K157R97-Y4kW

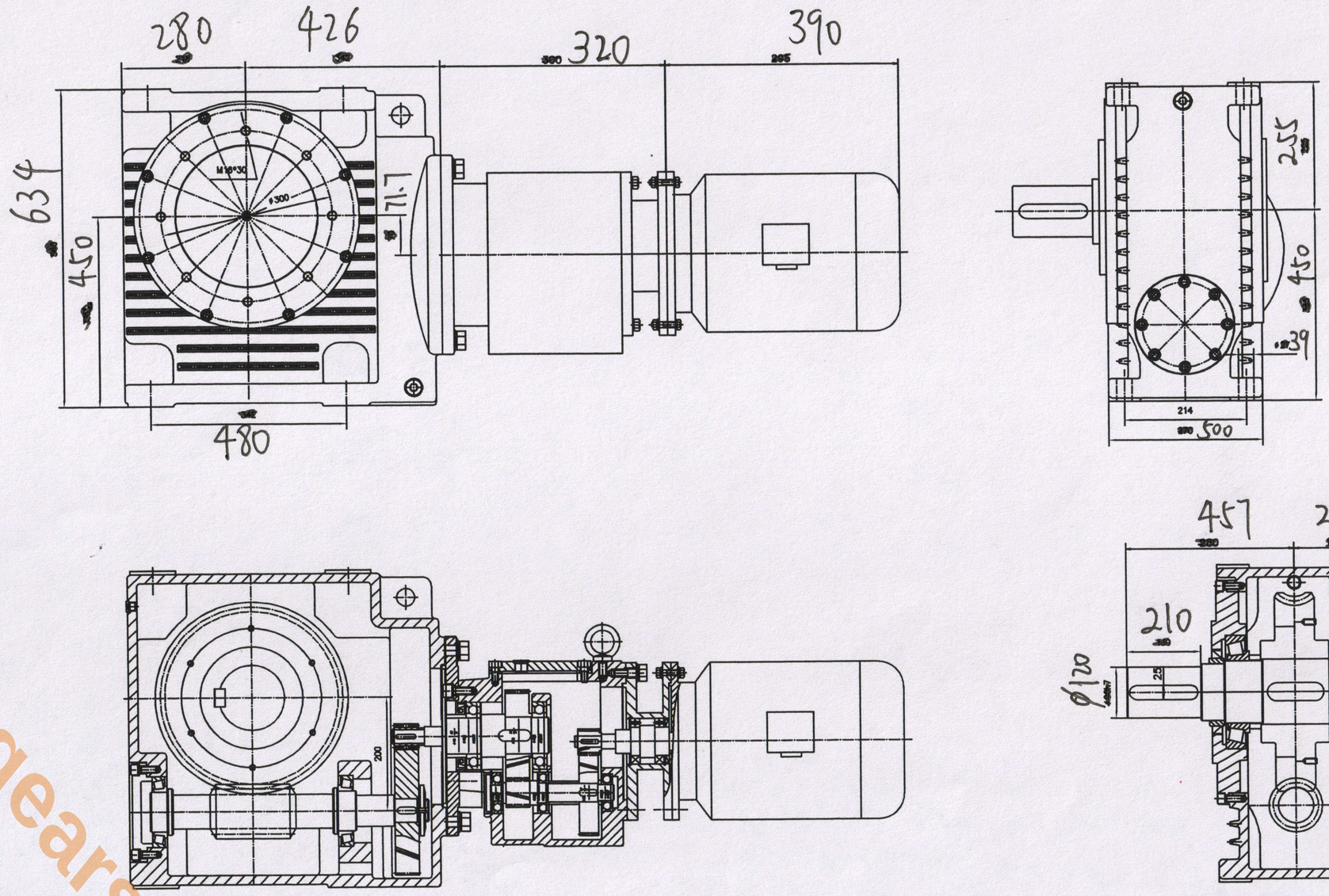

NER GROUP CO.,LIMITED
www.sogears.com

标记	处数	更改文件号	签字	年月日	齿轮蜗轮减速机			
设计			标准化		阶段标记	重量	比例	系列
审核							1:5	
工艺			批准		共 张	第 张		~~S107R97-00~~

K157R97

info@sogears.com